# 20 021 DA3 **ATRIO HIDEGVIZES CSAPTELEP 1/2" XS-ES MÉRET**

**TERMÉKLEÍRÁS**
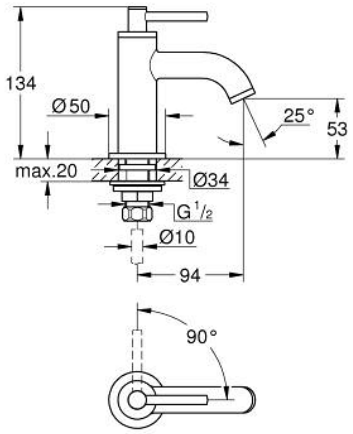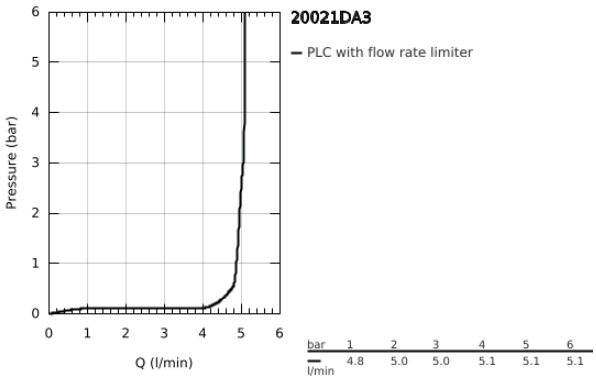
- Szín: Warm Sunset
- 1/2"os Carbodur belsőrész 90°-os elforgatási szöggel
- GROHE LongLife felületkezelés
- 5.7 liter/perc normál kifolyású gyöngyöztető
- gyorsszerelő rendszer
- gyöngyöztető
- merev kifolyóval
- karos fogantyúval