27 615 001 **EUPHORIA SYSTEM 260 TERMOSZTÁTOS ZUHANYRENDSZER FALRA SZERELÉSRE**

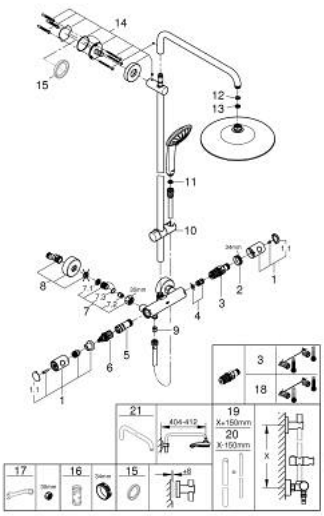

ALKATRÉSZEK , október 2016 – now

1: Fém fogantyú 1/2" (Cikkszám 47984000)

1.1: Fedőkupak (Cikkszám 6458500M)

2: rögzítőgyűrű (Cikkszám 47743000)

3: Termosztát kompakt-belsőrész 1/2" (Cikkszám 47439000)

4: Ütközőkészlet (Cikkszám 47398000)

5: víz-vezetés (Cikkszám 47751000)

6: Aquadimmer (Cikkszám 12433000)

7: Visszafolyásgátló (Cikkszám 47189000)

7.1: Szennyfogó szűrő (Cikkszám 0726400M)

7.2: Visszafolyásgátló (Cikkszám 08565000)

7.3: O-gyűrű Ø17 x Ø2 (Cikkszám 0305500M)

8: S-csatlakozó (Cikkszám 12662000)

9: Visszafolyásgátló (Cikkszám 08565000)

10: Csúszóelem (Cikkszám 12140000)

11: Szűrő (Cikkszám 0700200M)

12: tömítés Ø18,5 x Ø12 x 2 (Cikkszám 0138900M)

13: Szűrő (Cikkszám 48007000)

14: Zuhanyrúd-tartó (Cikkszám 48279000)

15: Kiegyenlítő lemez (Cikkszám 27180000)*

16: Dugókulcs (Cikkszám 19332000)*

17: Speciális kulcs (Cikkszám 19377000)*

18: GROHE TurboStat termoelem 1/2" (Cikkszám 47175000)*

19: Cső zuhanyrendszerhez, utólagos szereléshez (Cikkszám 48053000)*

20: Cső zuhanyrendszerhez, utólagos szereléshez (Cikkszám 48054000)*

21: Zuhanykar, zuhanyrendszerekhez (Cikkszám 14047000)*

* Opcionális kiegészítők