28 988 000 **LEÜRÍTŐSZELEP 1/2"**

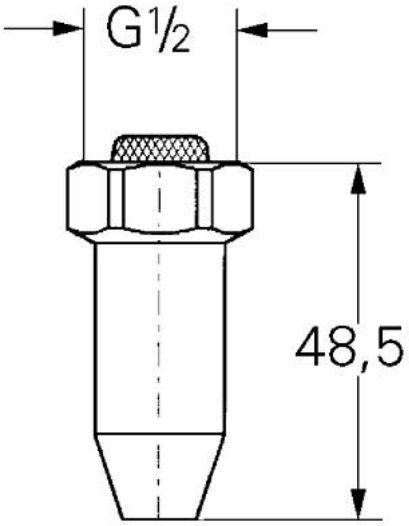

TERMÉKLEÍRÁS

- Szín: króm
- elzárószelep és zuhany közötti elrendezéshez
- kórházi előírások szerint
- belső menet 1/2"
- GROHE Long-Life felületkezelés