31 649 AP0 **K500 KOMPOZIT MOSOGATÓTÁLCA**

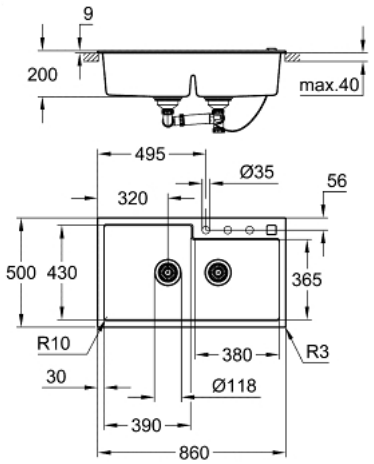

TERMÉKLEÍRÁS

- Szín: gránit fekete
- modell: K500 90-C 86/50 2.0
- szerelési típus: felső beépítés
- anyag: kvarc kompozit
- GROHE Whisper - zajcsillapító technológia
- min. alsó szekrény méret: 900 mm
- méretek: 860 x 500 mm
- 1. medence: 390 x 430 x 200 mm
- 2. medence: 380 x 365 x 200 mm
- külső sugár: R3, medence belső sugár: R10
- GROHE FastFixation gyorsszerelő rendszer
- balra szerelhető mosogató
- kivágási méret: 840 x 480 mm
- leeresztő: automata leeresztő
- kiegészítők a csomagban: automata leeresztő tekerőgombbal, túlfolyó készlet, túlfolyó csatlakozás, szűrő kosár, rögzítő készlet.
- opcionális nyomógombos leeresztő (40 986 SD0)
- mellékelt rögzítőelemek száma (felülről szereléshez): 10
- 180°C-ig hőálló

31 649 AP0 **K500 KOMPOZIT MOSOGATÓTÁLCA**

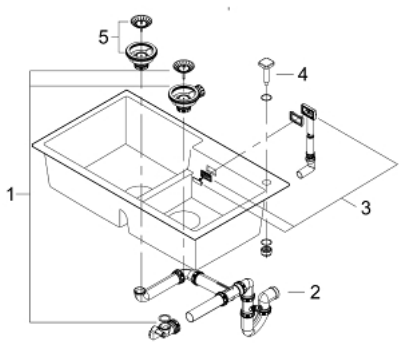

ALKATRÉSZEK , május 2022 – now

1: Dugó (Cikkszám 42588SD1)

2: Waste trap (Cikkszám 42619000)

3: Fedő elem (Cikkszám 42590SD1)

4: Tekerőfogantyú (Cikkszám 42586SD0)

5: Dugó (Cikkszám 42589SD1)